Plano-Schlüssel-Leser PSL

Artikel-Nr.: 88816

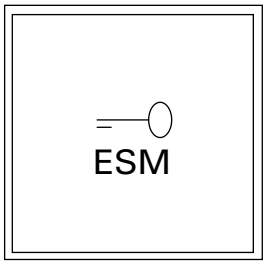

Merkmale

bis zu 125 Schlüssel programmierbar
einstellbare Schaltdauer (1,5s oder 4,5s)
manipulationssicher
potentialfreier Kontakt an der Auswerteinheit (ECB)
Schaltausgang 12V/1A max. an der Auswerteinheit
geeignet für den Einbau in Briefkästen des Systems Plano

alte Ausführung

neue Ausführung

Programmierung der elektronischen Schlüssel

1. Jumper (rot) links neben dem Dipschalter entfernen

2. Programmiertaste (P) an der Auswerteinheit (ECB) zweimal kurz hintereinander drücken-> Programmiermodus wird durch das dauerhafte Leuchten der roten LED angezeigt

3. Dipschalter 2 auf "ON" schalten und Schlüssel nacheinander senkrecht vor das Schlüsselmodul halten (Abstand ca. 1cm)
Es sollte ein zeitlicher Abstand zwischen zwei Schlüsseln von ca. 3s eingehalten werden
Das Speichern eines Schlüssels wird mit einem kurzen Piepton und auslösen des Relais bestätigt

4. Durch einmaliges Drücken der Programmiertaste kehrt die Anlage in den Betriebsmodus zurück (LED blinkt langsam)

5. Jumper wieder aufstecken (Programmiersperre)

Mit dem Dipschalter 1 kann die Schaltdauer zwischen 1,5s (OFF) und 4,5s (ON) umgeschaltet werden. Standardmäßig sind die Dipschalter 2,3 und 4 ausgeschaltet

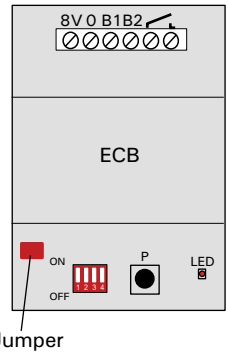

Löschen aller Codes aus dem Speicher

1. Jumper links neben dem Dipschalter entfernen

2. Dipschalter 3 und 4 auf "ON" schalten

3. Programmiertaste (P) ca. 5s gedrückt halten (solange, bis die LED wieder anfängt zu blinken

3. Dipschalter 3 und 4 wieder nach unten auf "OFF" schalten, Jumper wieder aufstecken

Elektrischer Anschluss

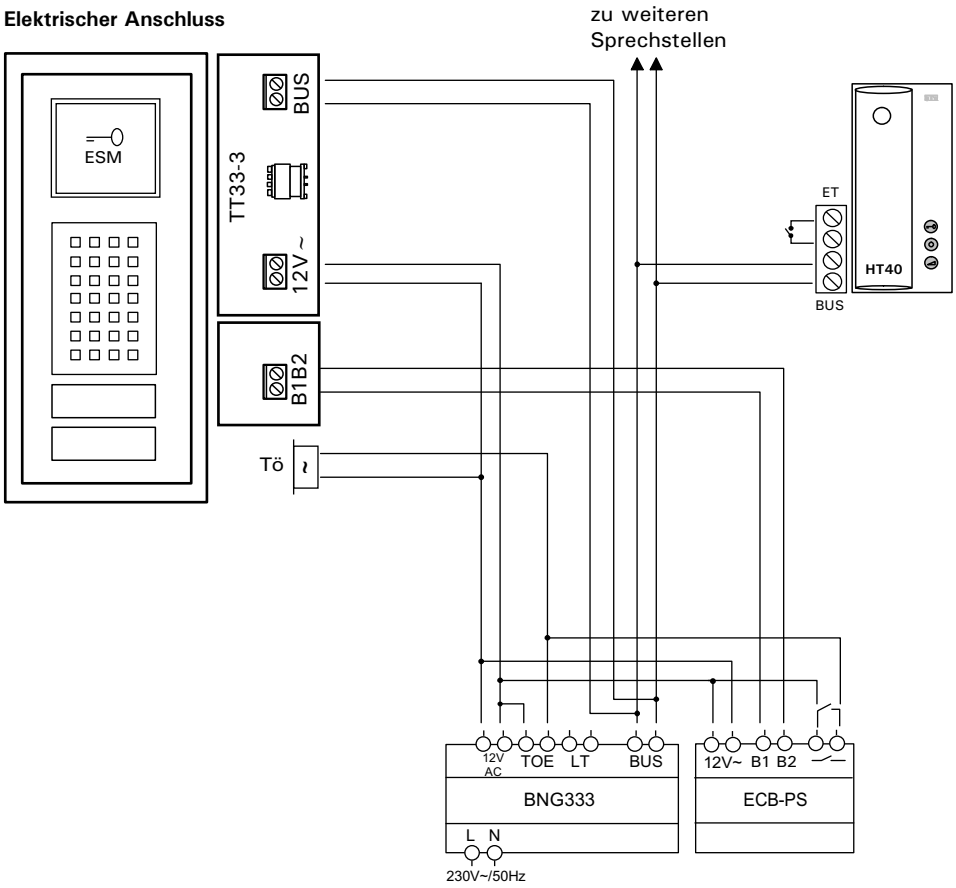

STR Elektronik Josef Schlechtinger GmbH
Auf dem Ohl 9, 57482 Wenden

Tel.: 02762 / 9316-0
Fax: 02762 / 9316-18

www.str-elektronik.de
E-Mail: info@str-elektronik.de
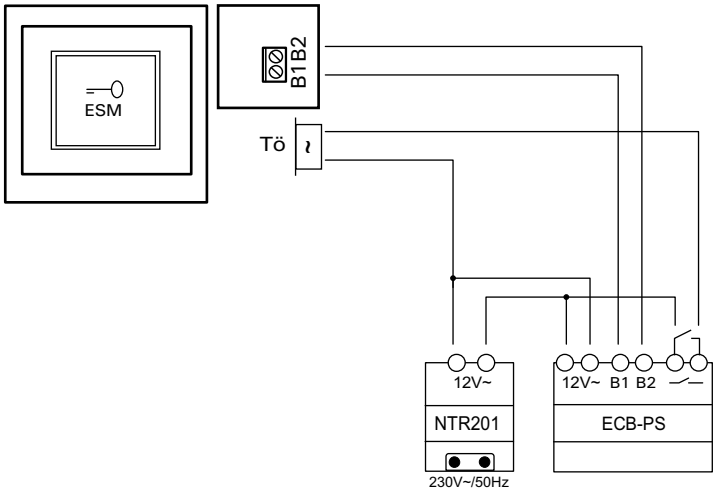
Elektrischer Anschluss (Stand alone)