Ruftongenerator R10

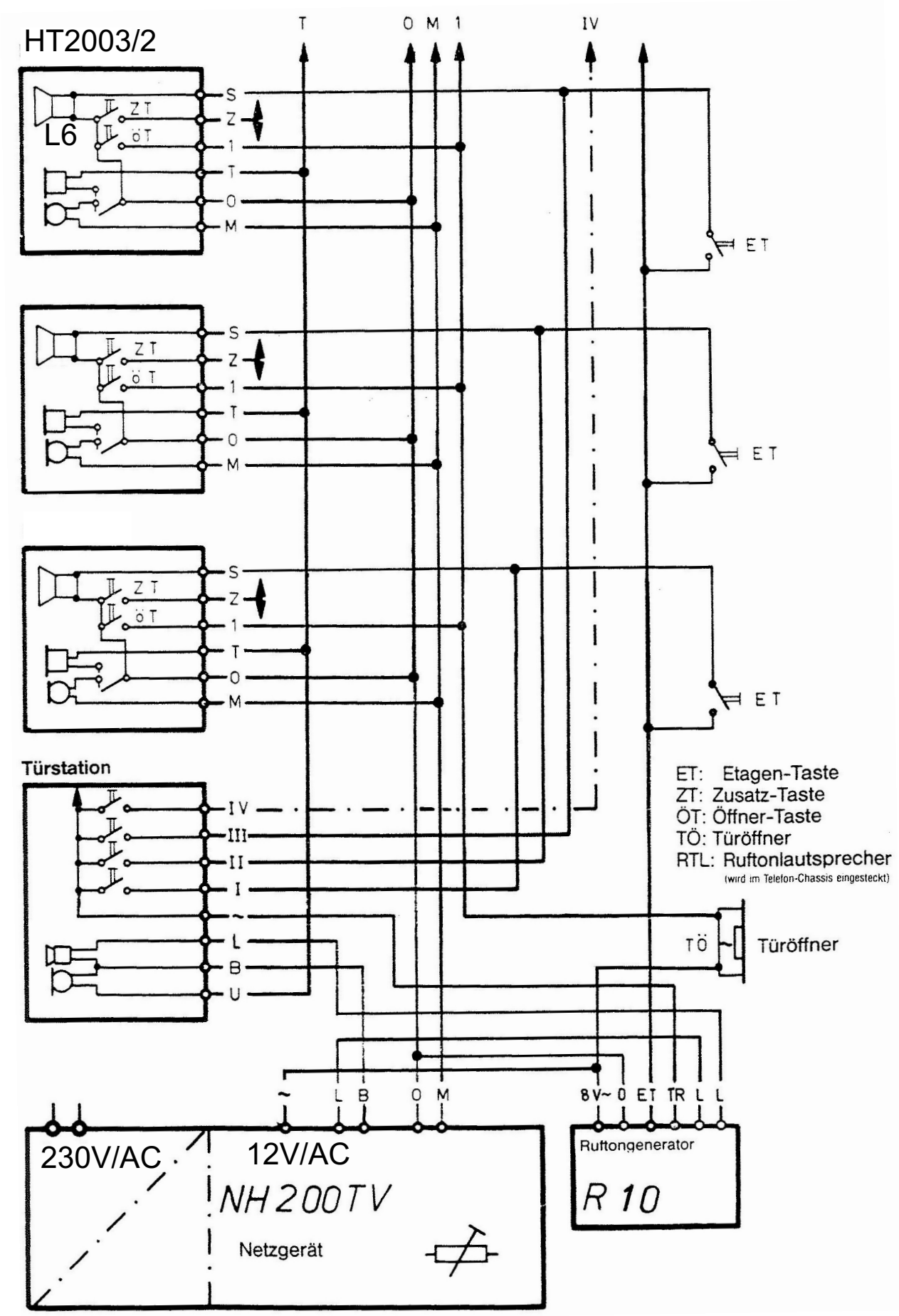

STR Elektronik
Josef Schlechtinger GmbH
Auf dem Ohl 9
57482 Wenden
Tel.: 0 27 62 / 93 16 - 0
Fax: 0 27 62 / 93 16 -18
www.str-elektronik.de
Email: info@str-elektronik.de