NH 202 TVG mit HT 3002/3
Anlage mit 3-fach Gongruf

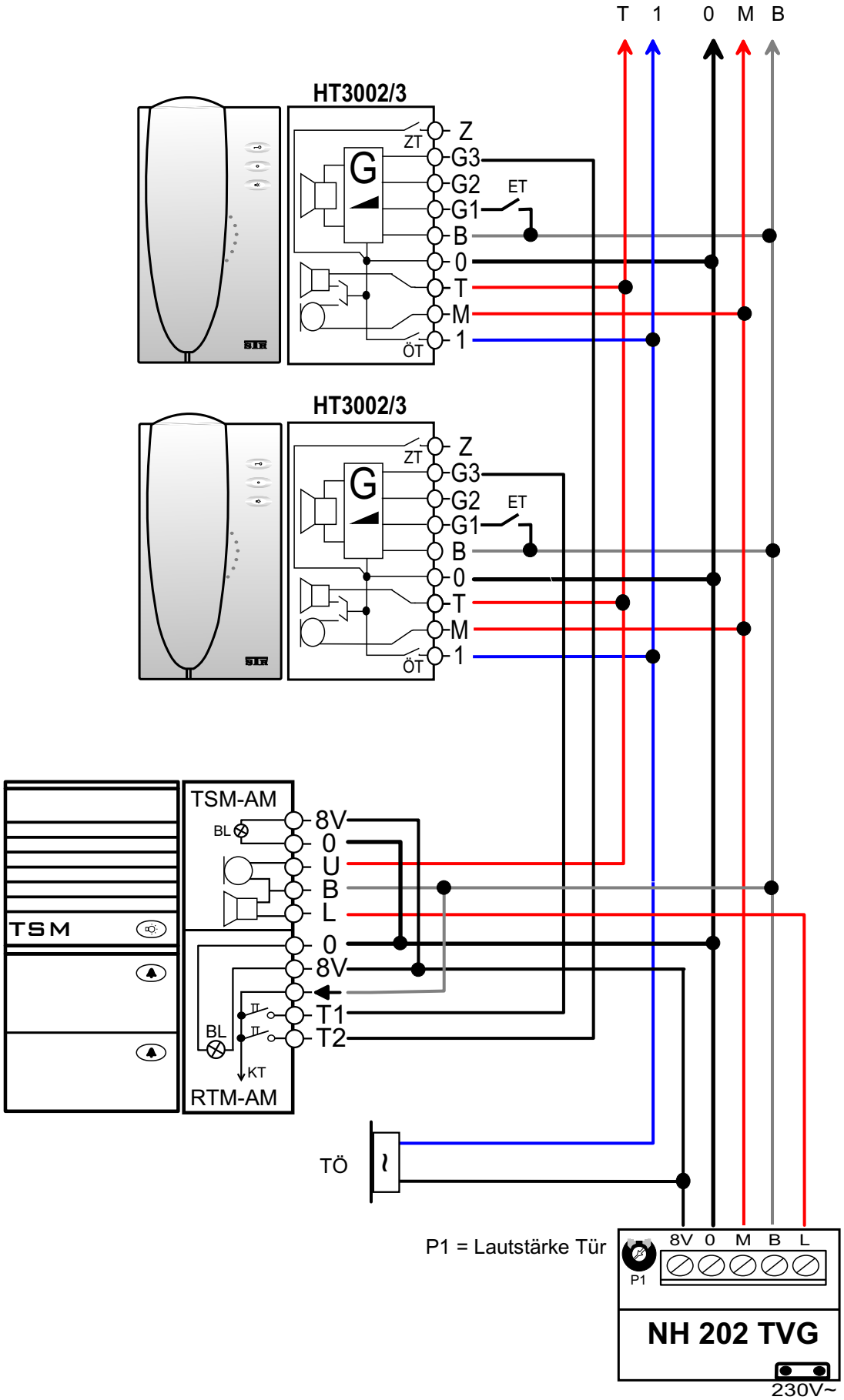

Haustelefon:

B = 9 Volt DC
G3 = 3 Ton-Gong
G2 = 2 Ton-Gong
G1 = 1 Ton-Gong
1 = Türöffnertaste
M = Sprechleitung (Micro)
0 = Masse
T = Sprechleitung (Hörkapsel)
Z = Zusatztaste

Externe Zusatzsignalgeber:

WF3 : passiver Signalgeber, 2-Adriger Anschluss

8058-3 : Elektronischer Signalgeber, 3 Ton-Gong, große Lautstärke, 2 - 5 Adriger Anschluss

Eine Parallelschaltung von 2 Haustelefonen ist möglich!

Kurzbezeichnungen:

ÖT = Türöffnertaste
ZT = Zusatztaste
ET = Etagenruftaste
TÖ = Türöffner
BL = Beleuchtung
G = Gong-Elektronik

Spannungen:

Primär : 230 Volt AC
Sekundär : 9 Volt DC 0,2A
8 - 12 Volt AC 1A

Sicherungen:

Primär : 80mAT
Sekundär: 630mAT

STR Elektronik
Josef Schlechtinger GmbH
Auf dem Ohl 9
57482 Wenden
Tel.: 0 27 62 / 93 16 - 0
Fax : 0 27 62 / 93 16 -18
www.str-elektronik.de
Email: info@str-elektronik.de