Standanlagen Plano

Produktinformationen

Beschreibung

Plano® Komplettanlagen – freistehend

- für Standmontage, mit Pfostenverlängerung zum Einbetonieren (Fußplatten für Schraubbefestigung optional)
- stehende oder liegende Postgutaufnahme, frontseitige Entnahme
- mit Profilverkleidung umlaufend 15 mm
- Anlagen mit oder ohne Technikfach
- Anlagenhöhe 1400 mm (ohne Technikfach) und 1600 mm (mit Technikfach), ggf. + 400 mm Pfostenverlängerung zum Einbetonieren
- gedämpft schließende Einwurfklappe aus massivem Aluminiumprofil für besonders geräuscharme Bedienung
- viele Maßoptionen im Modulraster verfügbar
- normgerecht zu DIN EN 13724, aber auch abweichende Module für Sonderfälle bei Bedarf verfügbar
- Beschriftungen mit Straßennamen, Hausnummern, Firmenlogos etc. erfolgen im hauseigenen Beschriftungsstudio
- auf Wunsch werksseitige Integration hauseigener Komponenten für Audio- und Videosprechanlagen oder Zutrittskontrolle
- Technikfächer mit Plano Sprechgittereinsatz und Plano Kombitaster, integrierte Leuchteinheit LED weiß
- Brieffächer Stahlblech pulverbeschichtet
- Front Stahlblech pulverbeschichtet
- Im Schnellieferprogramm lieferbar in den Farben verkehrsweiß RAL 9016, anthrazitgrau RAL 7016, graumetallic ähnlich RAL 9007 und braun RAL 8077
- breites Spektrum an verfügbaren Farben unterschiedlicher Farbsysteme (RAL, NCS etc.)
- individuelle Planung und Realisierung jeder Plano Briefkastenanlage durch unseren Planungsservice

Das System

Plano® ist das rundum neu entwickelte Briefkastensystem von STR für farbbeschichtete Gestaltungskonzepte. Das neue Design der Einwurfklappen, Verkleidungsprofile und Funktionselemente zeichnet sich durch klare Linien mit reduzierten Radien aus. Viele Optimierungen im Detail, so die nun als Standard enthaltene, gedämpft schließende Softclose-Einwurfklappe, erhöhen nochmals die Wertigkeit und den Nutzen einer Plano Briefkastenanlage.

Einsatzbereiche

Auf Grundlage eines flexiblen Systems aus Gehäusemodulen, Profilrahmen und Funktionselementen können kleine wie große Anlagen je nach Bedarf konfiguriert werden. Briefkastenanlagen mit pulverbeschichteten Fronten kommen überwiegend im budgetorientierten Geschoss- und Siedlungswohnungsbau zum Einsatz, ermöglichen aber auch die Umsetzung farblicher
Gestaltungsmöglichkeiten. Plano umfasst Lösungen für wandorientierte Unterputz- oder Aufputzmontage sowie als Standanlage. Selbstverständlich integrieren STR und Lippert auch hier Technikkomponenten für Türkommunikation und Zutrittskontrolle komplett montiert schon ab Werk und stellen so ein einwandfreies Zusammenspiel sicher.

Montagearten

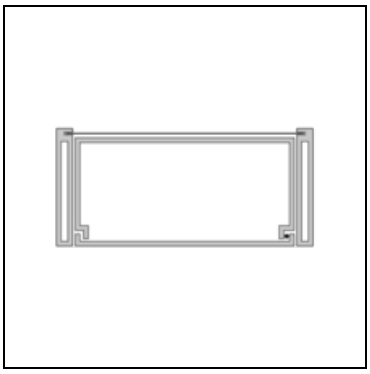

Plano FS Profilrahmen

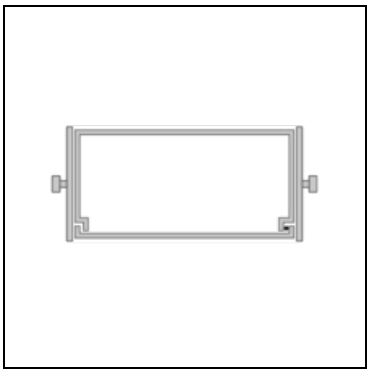

Plano FS Vierkantrohr

Material und Oberflächen

RAL9016 weiß

RAL7016 anthrazit

graumetallic

RAL8077 braun

RAL nach Karte

Produktfotos

1 2 3
4 5 6
7 8 9
* 0 #

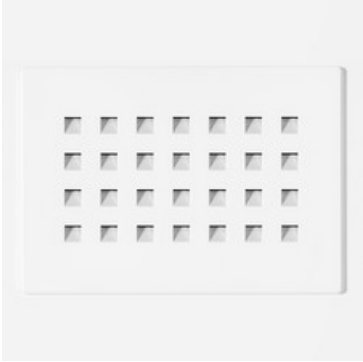

Produktvarianten

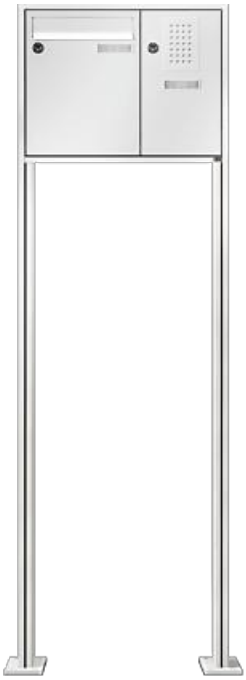

Standards kompakt mit TF

Anlagen mit senkrechter Postgutaufnahme (entspricht nicht DIN EN 13724). Fachbreite 260 mm, Fachhöhe 330 mm, Fachtiefe 100 mm. Eine Übersicht aller verfügbaren Modulmaße enthält das Planungsraster unter Downloads.

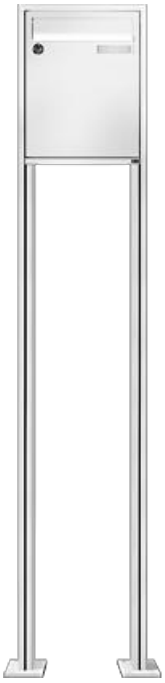

Standards kompakt

Anlagen mit senkrechter Postgutaufnahme (entspricht nicht DIN EN 13724). Fachbreite 260 mm, Fachhöhe 330 mm, Fachtiefe 100 mm. Eine Übersicht aller verfügbaren Modulmaße enthält das Planungsraster unter Downloads.

Standards mit TF

Anlagen mit stehender Postgutaufnahme. Fachbreite 370 mm, Fachhöhe 330 mm, Fachtiefe 100 mm. Eine Übersicht aller verfügbaren Modulmaße enthält das Planungsraster unter Downloads.

Standards

Anlagen mit stehender Postgutaufnahme. Fachbreite 370 mm, Fachhöhe 330 mm, Fachtiefe 100 mm. Eine Übersicht aller verfügbaren Modulmaße enthält das Planungsraster unter Downloads.

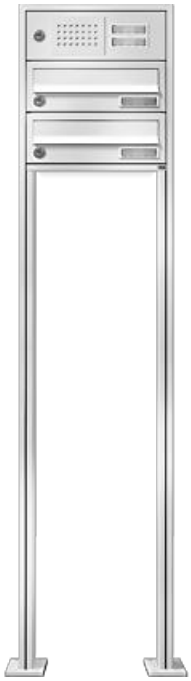

Standards Raumspar 300 mit TF

Anlagen mit liegender Postgutaufnahme. Fachbreite 300 mm, Fachhöhe 1100 mm, Fachtiefe 385 mm. Eine Übersicht aller verfügbaren Modulmaße enthält das Planungsraster unter Downloads.

Standards Raumspar 300

Anlagen mit liegender Postgutaufnahme. Fachbreite 300 mm, Fachhöhe 1100 mm, Fachtiefe 385 mm. Eine Übersicht aller verfügbaren Modulmaße enthält das Planungsraster unter Downloads.

Standards Raumspar 370 mit TF

Anlagen mit liegender Postgutaufnahme. Fachbreite 370 mm, Fachhöhe 110 mm, Fachtiefe 270 mm. Eine Übersicht aller verfügbaren Modulmaße enthält das Planungsraster unter Downloads.

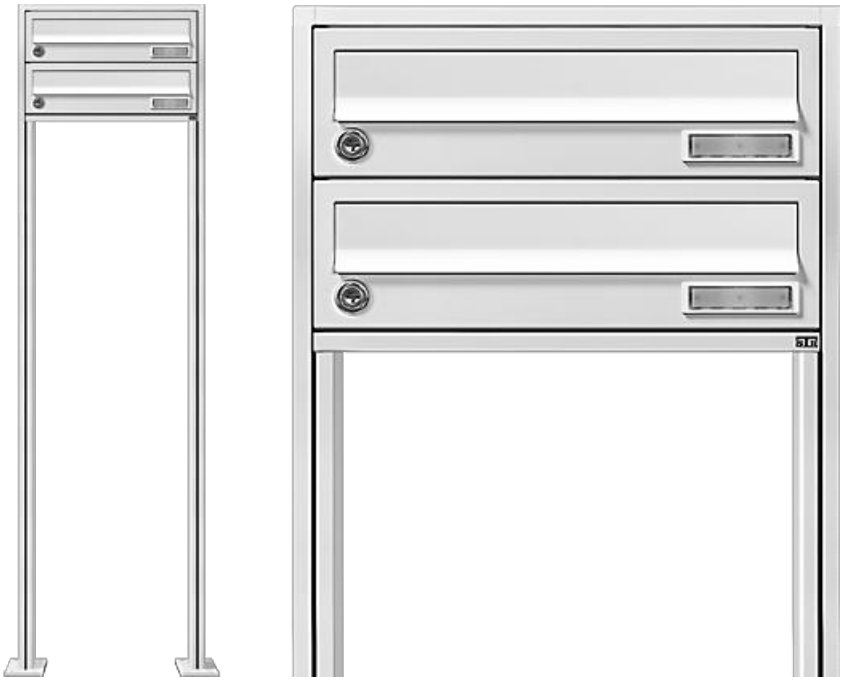

Standards Raumspar 370

Anlagen mit liegender Postgutaufnahme. Fachbreite 370 mm, Fachhöhe 110 mm, Fachtiefe 270 mm. Eine Übersicht aller verfügbaren Modulmaße enthält das Planungsraster unter Downloads.

Sprechanlagen

Erweiterungen

Zubehör

PTK

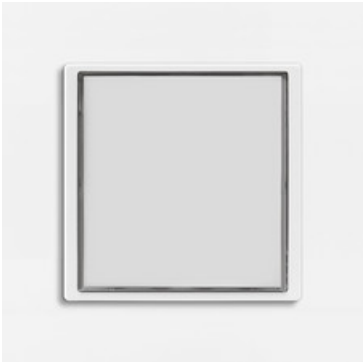

PTG

PTKL

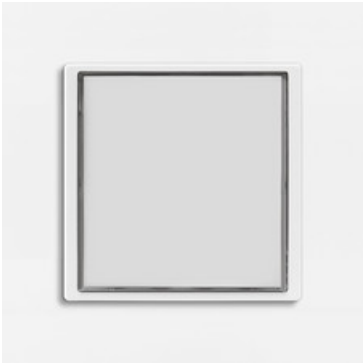

PIB

PBB

PSG

PNSK

2. Namensschild

Fußplatte

Plexiglasabdeckung für BK Plano

Einlegeschild "Werbung ja/nein"

Downloads

- **Plano Produktmerkmale** 7.62 MB
- **Plano freistehend** 2.23 MB
- **Plano Planungsraster** 0.29 MB
- **Plano Serviceformular** 0.31 MB
- **Plano Zubehör** 0.53 MB
- **Plano Briefkästen** 18.64 MB

17.05.2024
https://www.lippert.berlin/produkte/briefkaesten/standanlagen/standanlagen-plano